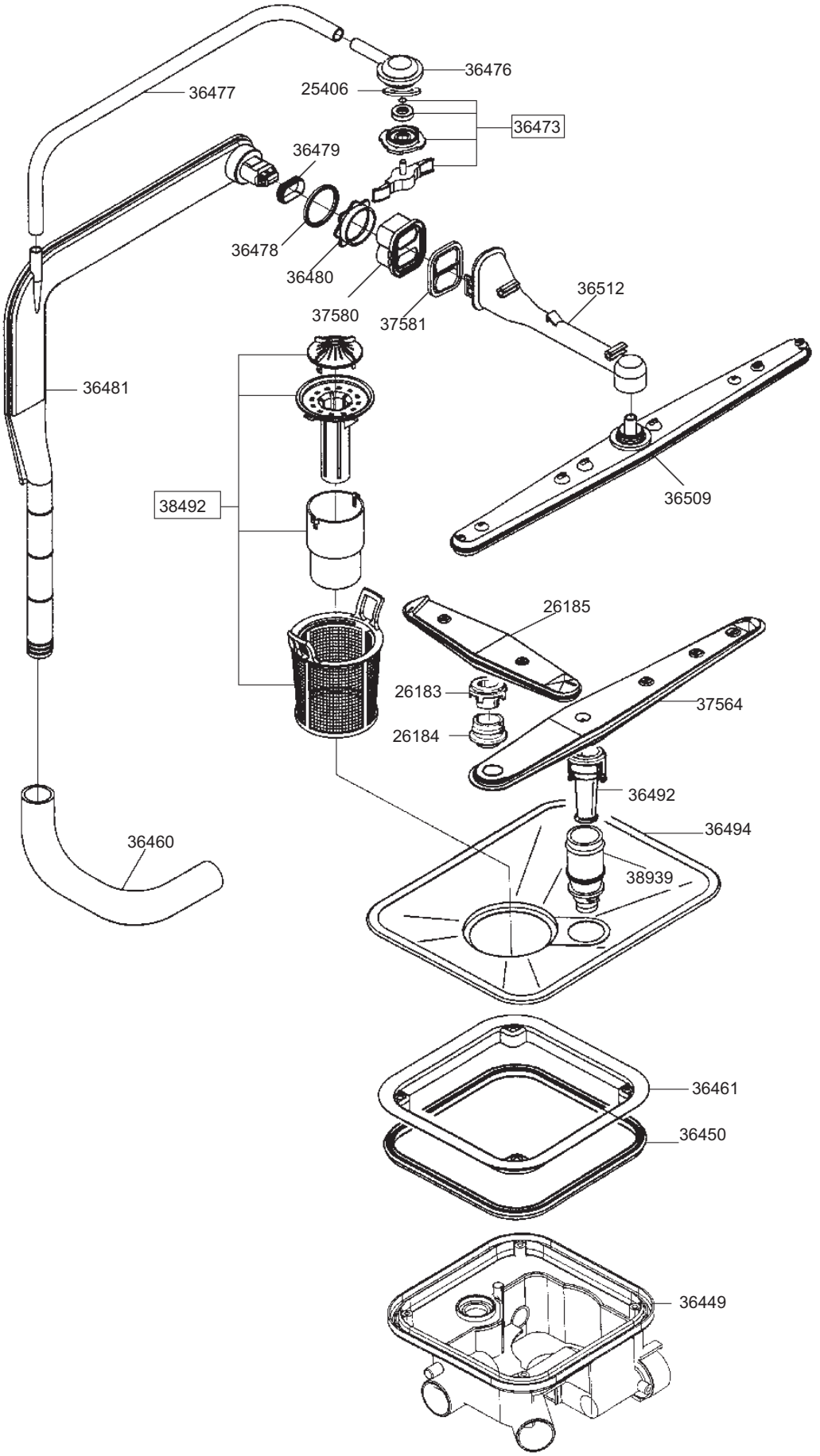
36476
36477
25406
36473
36479
36478
36480
37580
37581
36512
36481
38492
36509
26185
26183
26184
37564
36492
36494
36460
38939
36461
36450
36449

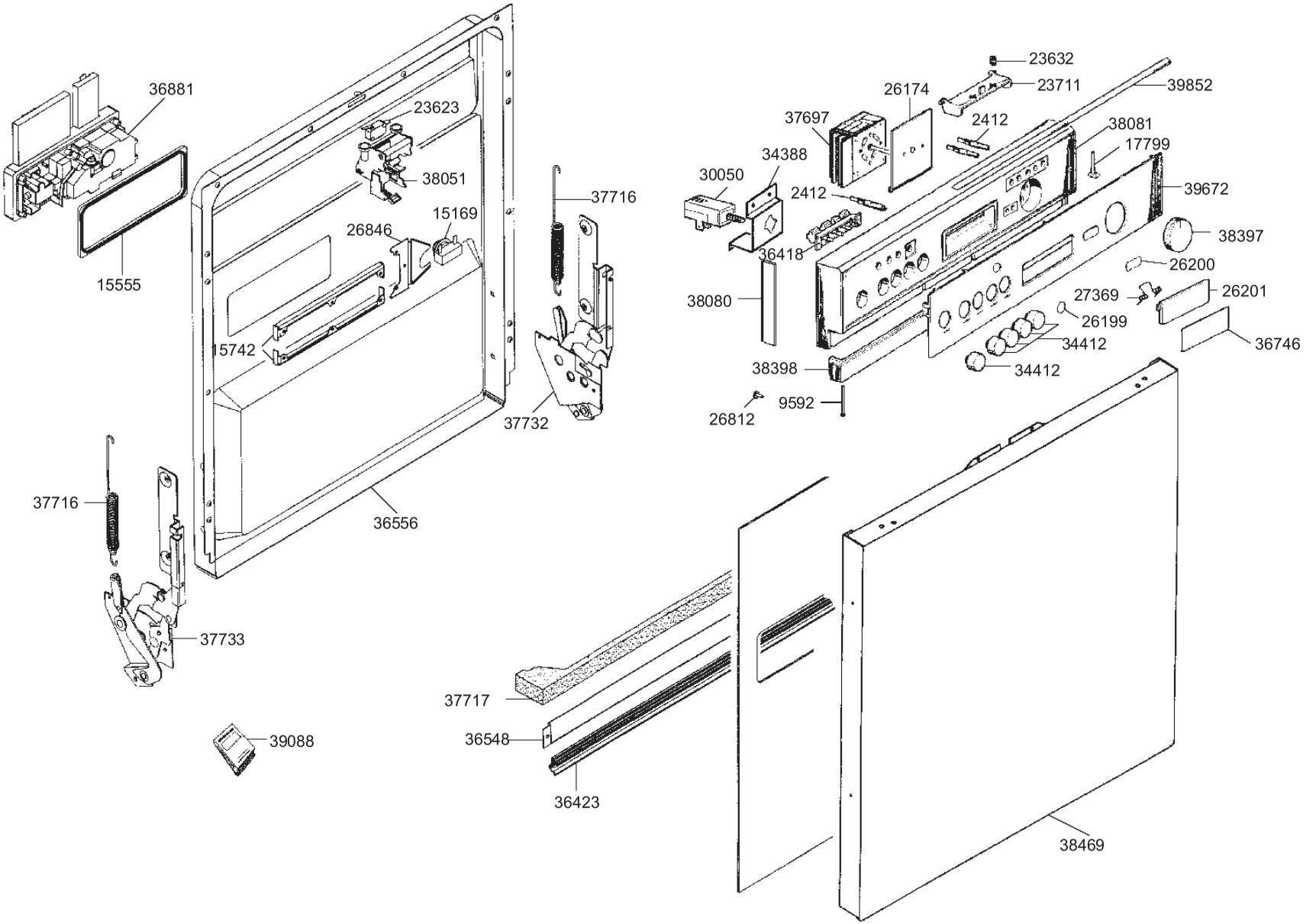
36881
15555
23623
38051
15169
26846
15742
36556
37716
37732
37716
37733
39088
37717
36548
36423
23632
23711
39852
26174
37697
2412
38081
17799
34388
30050
2412
39672
38397
36418
26200
38080
27369
26201
26199
34412
36746
38398
34412
9592
26812
38469

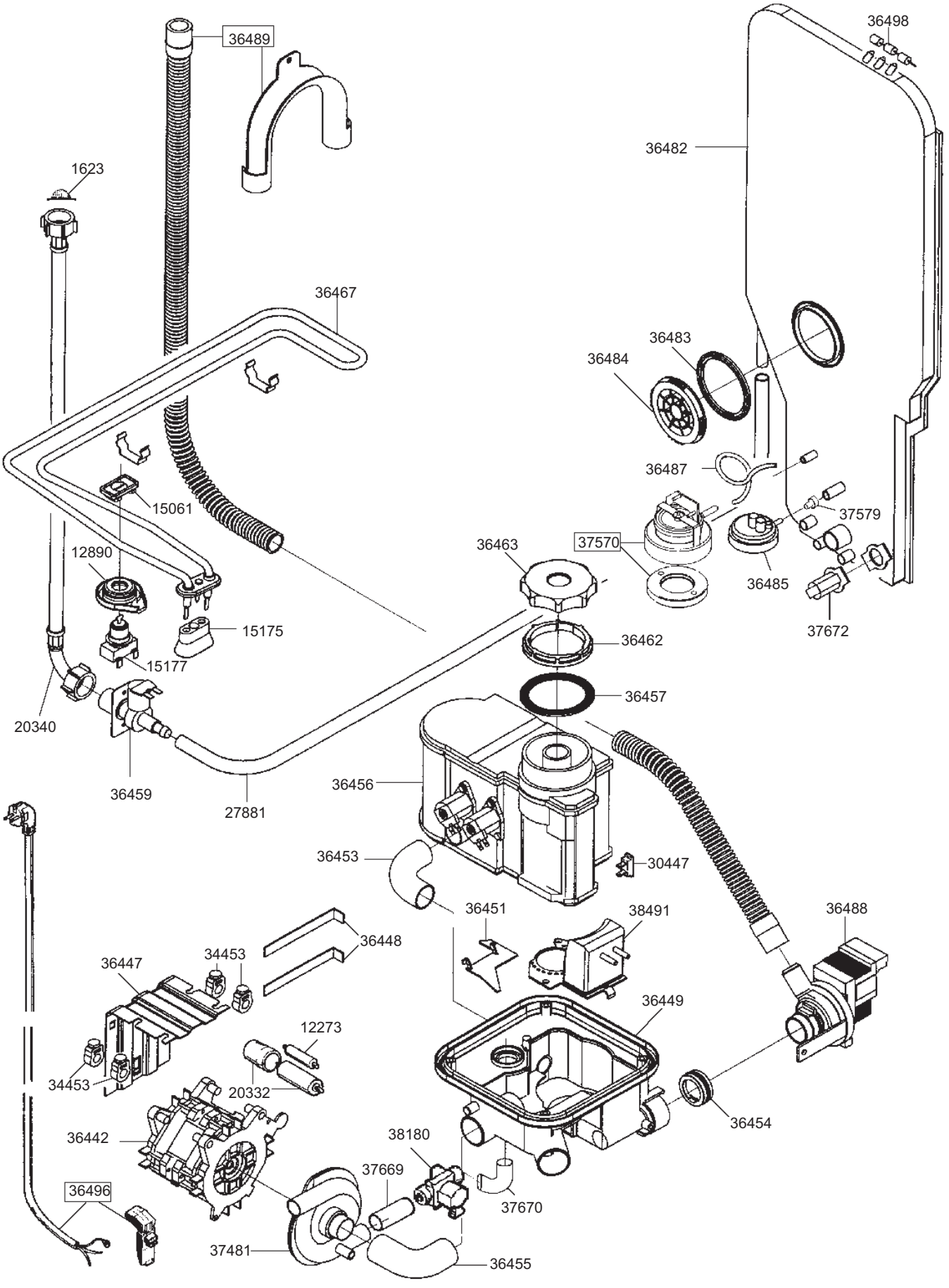
36489
36498
36482
1623
36467
36483
36484
36487
15061
37579
37570
36463
12890
36485
37672
15175
36462
15177
36457
20340
36459
36456
27881
36453
30447
36451
38491
36488
36448
36447
34453
36449
12273
34453
20332
36454
36442
38180
37669
36496
37670
37481
36455

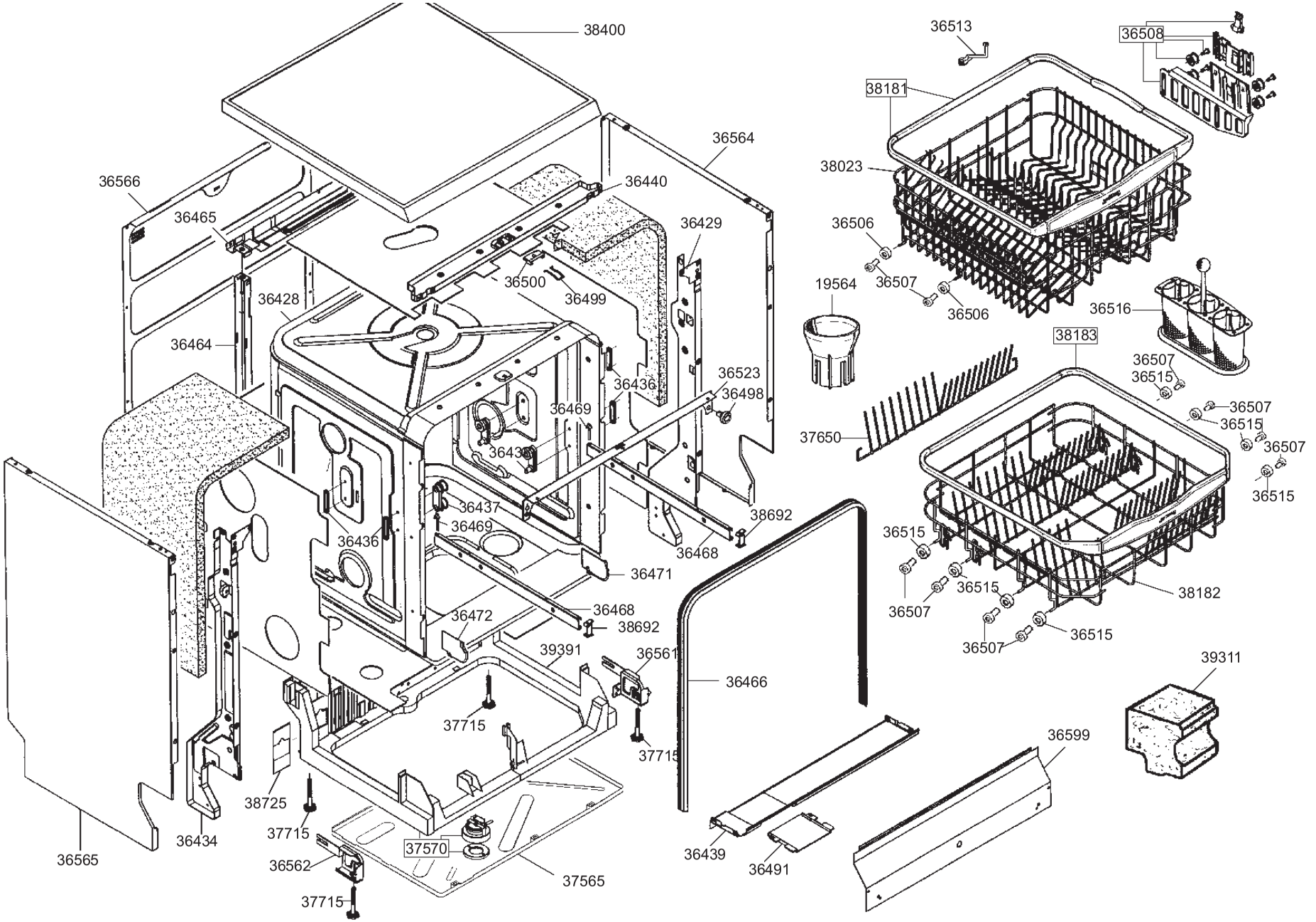
38400
36513
36508
38181
36564
38023
36566
36440
36465
36429
36506
36500
36499
36507
19564
36428
36506
36516
36464
38183
36523
36507
36436
36515
36498
36469
36507
36515
37650
36430
36507
36515
36437
38692
36469
36515
36436
36468
36471
36515
38182
36468
36472
38692
36507
36515
36507
39391
36561
36466
39311
37715
37715
36599
38725
37715
36434
37570
36439
36565
36562
36491
37565
37715